STAROSTWO POWIATOWE
W LEŻAJSKU

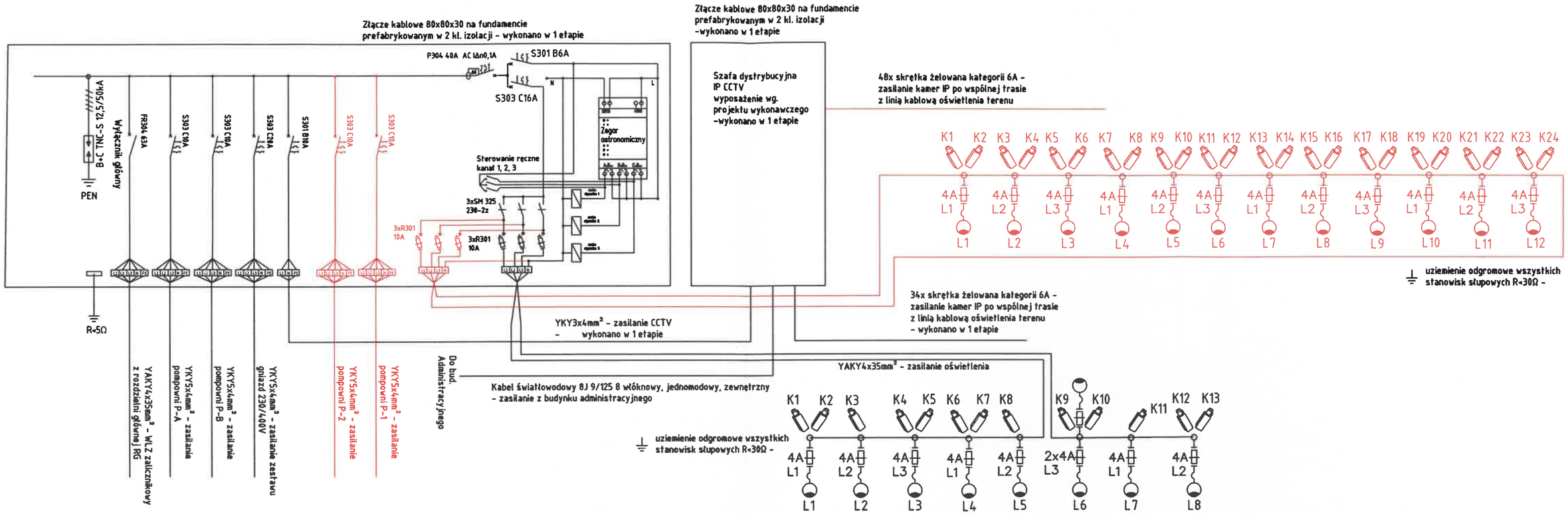

Uwaga:
Kolorem czerwonym oznaczono projektowane urządzenia.

INWESTOR: STARE MIASTO-PARK SP.Z O.O. WIERZAWICE 874, 370-330 LEŻAJSK				
PRZEDSIĘWZIĘCIE: Rozbudowa instalacji składowiska odpadów innych niż niebezpieczne i obojętne w Giedlarowej, gmina Leżajsk-Etap II. Budowa kwatery B wraz z niezbędną infrastrukturą: wały ziemne kwatery wraz z izolacją z geosyntetyków, rowy opaskowe z przepustem, instalacja szczelności geomembrany, drenaż odcieków i wód podfoliowych, kanalizacja grawitacyjna odcieków i wód podfoliowych, studnie zasuw i przepompownia odcieków i wód podfoliowych, drogi i place technologiczne z płyt drogowych, instalacja wodociągowa z hydrantem p.poż. instalacja zasilania przepompowni, linia elektroenergetyczna wraz z oświetleniem terenu, wizyjny system kontroli, budowa piezometrów monitoringu wód podziemnych, ogrodzenie				
LOKALIZACJA: jedn. ewid. Leżajsk, obręb 0021 –Giedlarowa, dz. nr ewid.: 1539/1,1548/1, 1549/1,1549/2, 1550/1, 1550/2, 1551/1, 1551/3, 1551/3, 1552, 1553, 1554, 1555, 1556, 1570, 1558, 1559,1560.				DATA: 02.2025 r.
TYTUŁ RYSUNKU: Schemat ideowy instalacji elektrycznej kwatery				FORMAT: A-3
LOKALIZACJA: Giedlarowa, jedn.ewid. Leżajsk, obręb ewid. 0021- Giedlarowa				SKALA: –
PROJEKTANT	BRANŻA:	NUMER UPRAWNIEŃ	PODPIS:	
mgr inż. Grzegorz Byczek	inst. elektr.	PDK/0133/PWOE/10		NR RYS: 10
mgr inż. Łukasz Soboń	inst elektr	PDK/0038/PWOE/18		